ТЕХНИЧЕСКИЕ ХАРАКТЕРИСТИКИ

	Параметр	Значение
Основные	Разрешение	2MP (1920*1080)
	Кодек сжатия	H.264/MJPEG
	Кол-во кадров в секунду	25 к/с
	Кол-во потоков видео	3
Оптика	Фокусное расстояние	2.8 mm (105°)
	Тип объектива	Фиксированный
Видео	Сенсор	1/2,8" Progressive Scan CMOS
	Светочувствительность (мин освещенность)	0.028 Lux(цвет); 0 Lux(с IR)
	Электронный затвор	1/3-1/100000
	Функции улучшения изображения	BLC/DWDR/AGC/MGC/3D-DNR/AWB/MWB
	Дополнительно	ROI, поворот изображения, приватные зоны
IR	Дальность ИК подсветки	до 10 м
	Количество и тип диодов подсветки	1 SMD IR LED
	ИК- фильтр	IR-CUT (механический)
Аудио	Аудио входы/выходы	микрофон/динамик
	Кодек сжатия аудио	G.711/G.722.1/G.726/MP2L2
	Встроенный микрофон/динамик	Есть / Есть
	Дополнительно	Двухстороннее аудио
Хранение	Наличие слота для SD-карты	Есть
	Максимальный объем SD-карты	до 128 Гб
Тревога	Тревожные входы/выходы	1/1
	Дополнительные возможности	PIR-сенсор (80° до 10м), обнаружение вторжений и обнаружение пересечения линии
Сеть	Битрейт	32Kbps...8Mbps
	Протоколы подключения к регистраторам	Onvif 2.6 (Profile S, Profile G), ISAPI
	Сетевые протоколы	TCP/IP,ICMP,HTTP,HTTPS,FTP, DHCP,DNS,DDNS,RTP,RTSP,RTCP, NTP,UPnP,SMTP,IGMP,802.1X,QoS, IPv6,Bonjour,ISAPI
	Удаленный доступ	iVMS-4201, IE (v.8 и выше),SADP
	P2P	CCTV Eye (Android / iPhone)
Электрич. парам.-ры	Напряжение питания	12В
	Максимальный ток потребления	0,4А
	PoE	802.3af
Исполнение	Исполнение (форм-фактор)	Куб
	Материал корпуса	Пластик
	Регулировка кронштейна	3D-Ось
	Рабочая температура	-10... +40

* Работоспособность видеокамеры при низких температурах гарантируется при постоянном присутствии питающего напряжения. При длительном отсутствии напряжения питания, может потребоваться значительное время на прогрев радиоэлементов и восстановление работоспособности.

* Технические характеристики изделия носят сугубо информативный характер и могут быть изменены без дополнительного уведомления.

Параметры по умолчанию:
IP адрес: 192.168.0.100
Имя пользователя: admin
Пароль: устанавливается пользователем

ПРИМЕЧАНИЕ: Камера не закамуфлирована под предметы другого функционального назначения и не имеет объектив с вынесенным зрачком входа (PIN-HOLE).

* Подробное описание функций можно найти на сайте www.st-tm.ru

ПАСПОРТ

(на одну единицу продукции)

•

КАМЕРА ТЕЛЕВИЗИОННАЯ ЦИФРОВАЯ, ЗАПИСЫВАЮЩАЯ

SPACETECHNOLOGY ST ® www.st-tm.ru

модель: ST-H2702

СОЕДИНЕНИЕ

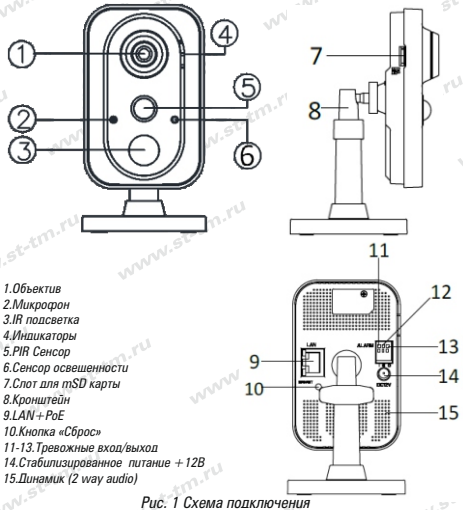

1.Объектив
2.Микрофон
3.IR подсветка
4.Индикаторы
5.PIR Сенсор
6.Сенсор освещенности
7.Слот для mSD карты
8.Кронштейн
9.LAN+PoE
10.Кнопка «Сброс»
11-13.Тревожные вход/выход
14.Стабилизированное питание +12В
15.Динамик (2 way audio)

Рис. 1 Схема подключения

УВАЖАЕМЫЙ ПОКУПАТЕЛЬ!
Перед началом всех работ внимательно ознакомьтесь с данной инструкцией, которая даст Вам необходимые рекомендации.

1. НАЗНАЧЕНИЕ

ST-H2702 - видеокамера телевизионная, цифровая, записывающая. Предназначена для записи изображения с сохранением записанной информации на накопитель - microSD карту.

ПРИМЕЧАНИЕ: запись от стороннего внешнего источника видеоизображения невозможна.

2. УСТРОЙСТВО И ПРИНЦИП РАБОТЫ

Камера формирует пакеты данных и записывает их на носитель - microSD карту. Пользователь может параллельно получать эту информацию на NVR, DVR-Hybrid, PC. Для конфигурации и изменения настроек камеры используется встроенный WEB интерфейс.

Питание видеокамеры осуществляется от внешнего стабилизированного источника питания 12 Вольт или источника PoE.

3. УСТАНОВКА

Камера монтируется при помощи кронштейна и крепежа, входящего в комплект поставки. Для подачи питания необходимо подключить кабель источника питания к разъему питания видеокамеры или использовать источник PoE.

ВНИМАНИЕ! При подключении питающего напряжения 12 Вольт к видеокамере соблюдайте полярность.

4. КОМПЛЕКТ КАМЕРЫ

- камера ..... - 1 шт.
- кронштейн для установки видеокамеры, белого цвета ..... - 1 шт.
- крепеж (дюбель+шуруп) ..... - 4 шт.
- шаблон бумажный для разметки крепления ..... - 1 шт.
- стикер бумажный самоклеющийся - предостережение "Ведется видеонаблюдение" ..... - 1 шт.
- CD диск с подробным описанием и инструкцией по эксплуатации ..... - 1 шт.
- паспорт ..... - 1 шт.
- упаковочная коробка ..... - 1 шт.

ПРИМЕЧАНИЕ: SD-карта не входит в комплект поставки.

5. ПРАВИЛА ХРАНЕНИЯ И ТРАНСПОРТИРОВКИ

Видеокамеру следует хранить в вентилируемом помещении при температуре от -50°С до +60°С и относительной влажности воздуха до 95%. Условия транспортировки и хранения в транспортной таре на складах изготовителя и потребителя должно соответствовать условиям ГОСТ 15150-69.

6. МЕРЫ БЕЗОПАСНОСТИ

Камера должна эксплуатироваться в соответствии с требованиями действующих правил эксплуатации электроустановок, находящихся под напряжением до 1000 Вольт.

Подключение видеокамеры к источнику питания осуществляется при отключенном напряжении питания.

Запрещается включать видеокамеру при открытой крышке изделия, а также при повреждении корпуса.

7. ПРАВИЛА УТИЛИЗАЦИИ

Оборудование не представляет опасность для жизни, здоровья людей и окружающей среды. После окончания срока службы его утилизация производится без принятия специальных мер защиты окружающей среды.

8. ГАРАНТИИ ИЗГОТОВИТЕЛЯ

Предприятие-изготовитель гарантирует работоспособность изделия в течение 24 месяцев с даты продажи, но не более 36 месяцев с даты изготовления. В случае отсутствия документов о продаже, гарантия действует в течении 36 месяцев с даты изготовления.

Гарантийные обязательства становятся недействительными, если причиной выхода из строя явились:

- механические, термические, химические повреждения корпуса;
- электрический пробой входных и выходных каскадов
- авария в сети питания.

Гарантия не распространяется на изделие с нарушенной гарантийной пломбой.

В случае, если Ваше изделие марки «ST» будет нуждаться в гарантийном и послегарантийном обслуживании, просим обращаться к региональному дилеру/продавцу, у которого Вы приобрели это изделие или в территориальный авторизированный сервисный центр, адрес которого можно найти на сайте www.st-tm.ru в разделе “контакты“ или “тех.поддержка“.

Срок службы изделия 36 месяца с даты изготовления.

9. СВИДЕТЕЛЬСТВО О ПРИЕМКЕ

Видеокамера ST-H2702 сер.№_____ изготавливается в соответствии с директивой 2014/30/EU об электромагнитной совместимости и признана годной к эксплуатации.

Изготовитель: Сделано в Китае.

Импортер: юридическое лицо, уполномоченное принимать претензии и производить гарантийный ремонт и замену товара на территории РФ: ООО «ТД КИТЫ».

Адрес: 664007, Иркутская обл., г. Иркутск, ул. Декабрьских событий,85.

Тел. +7 (3952) 20-20-90

Дата изготовления:

Продавец (наименование и адрес): м.п.

Дата продажи:_____ / / Подпись продавца